平成29年度　豊橋市内中学校新人体育大会バレーボール大会（男子）

1　期　　日　　平成29年9月24日（日）・9月30日（土）　開館8：15（2日目8：30）　試合開始9：15（2日目9：30）

2　会　　場　　9月24日（日）男子：羽田中　女子：本郷中，豊岡中　　9月30日（土）男子：羽田中　女子：本郷中

3　競技日程　　24日：学校代表予選リーグ戦・低学年トーナメント戦　　30日：学校代表決勝トーナメント戦

【男子組み合わせ】

9月24日(日)：学校代表 予選リーグ

	Aリーグ	Bリーグ
1	中部	高師台
2	羽田	二川
3	東陵	南部
4	南稜	高豊

予選リーグ試合順

Aコート	審判		Bコート	審判
A1　×　A2	A3A4	1	B1　×　B2	B3B4
A3　×　A4	A1A2	2	B3　×　B4	B1B2
A1　×　A3	A2A4	3	B1　×　B3	B2B4
A2　×　A4	A1A3	4	B2　×　B4	B1B3
A1　×　A4	A2A3	5	B1　×　B4	B2B3
A2　×　A3	A1A4	6	B2　×　B3	B1B4

※Aリーグ、Bリーグともに上位3チームが、9月30日(土)の決勝トーナメントに進出。

※リーグ戦の順位決定は①勝率②セット率③得点率の順で決定する。

9月30日（土）：　学校代表決勝トーナメント（羽田中学校A・Bコート）

※連続試合のため、試合間は15分間あけてから次の試合のプロトコールを行う。

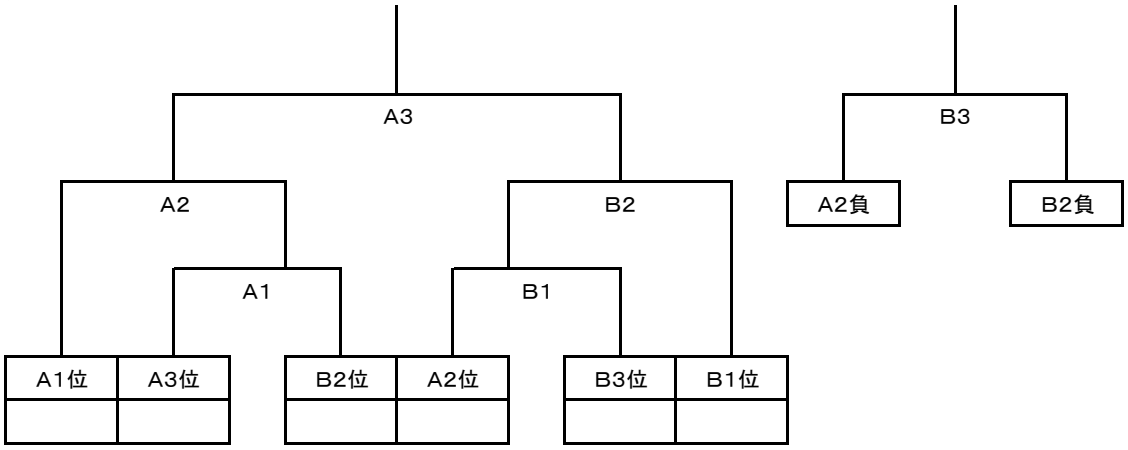

9月24日（日）：　低学年トーナメント（羽田中学校A・Bコート）

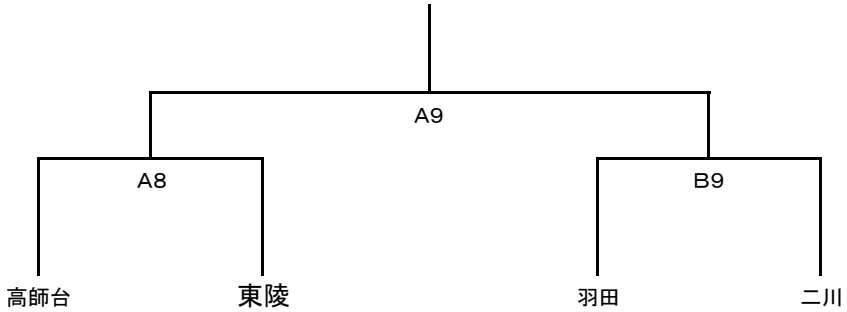

【男子：学校代表の部】

1位　　2位　　3位　　3位

【男子：低学年の部】

1位　　2位

平成29年度　豊橋市内中学校新人体育大会バレーボール大会（女子）

1 期　日　　平成29年9月24日（日）・9月30日（土）　開館8：15（2日目8：30）　試合開始9：15（2日目9：30）
2 会　場　　9月24日（日）男子：羽田中　女子：本郷中，豊岡中　　9月30日（土）男子：羽田中　女子：本郷中
3 競技日程　24日：学校代表予選リーグ戦・低学年トーナメント戦　　30日：学校代表決勝トーナメント戦

【女子組み合わせ】

◆9月24日(日)：学校代表予選リーグ（本郷中C・Dコート，豊岡中E・Fコート）

	Aリーグ	Cリーグ	Eリーグ	Bリーグ	Dリーグ	Fリーグ
1	東陽	東部	中部	二川	南稜	羽田
2	章南	南部	青陵	石巻	牟呂	高豊
3	豊岡	東陵	南陽	北部	吉田方	本郷
4	豊岡中会場			本郷中会場		高師台

	Eコート	審判	Fコート	審判	Cコート	審判	Dコート	審判
1	A1 × A2	A3C3	C1 × C2	E1E2	B1 × B2	F1F2	D1 × D2	F3F4
2			E1 × E2	A1C1	F1 × F2	B1B2	F3 × F4	D1D2
3	A1 × A3	A2C2	C1 × C3	E1E3	B1 × B3	F1F3	D1 × D3	F2F4
4			E1 × E3	A3C3	F1 × F3	B1B3	F2 × F4	D1D3
5	A2 × A3	A1C1	C2 × C3	E2E3	B2 × B3	F1F4	D2 × D3	F2F3
6			E2 × E3	A2C2	F1 × F4	B2B3	F2 × F3	D2D3

9月30日（土）：学校代表決勝トーナメント（本郷中学校C・Dコート）

※連続試合は試合間を15分あけてから次の試合のプロトコールを行う。

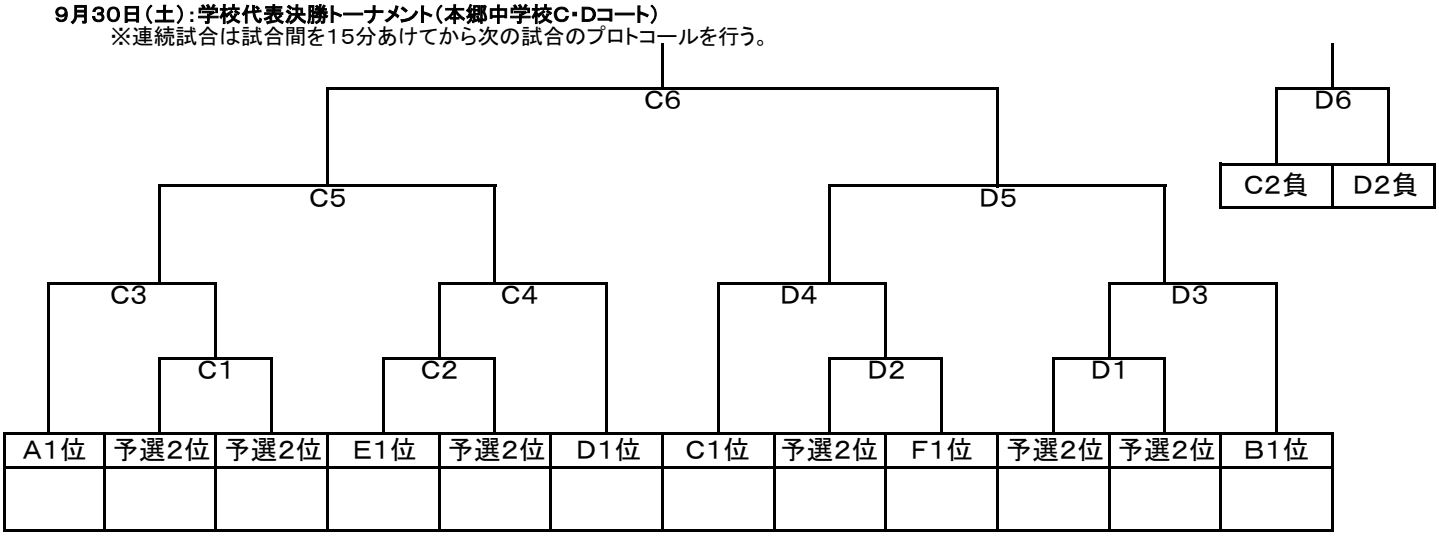

※決勝トーナメントは予選リーグ2位の6チームを抽選で決定。1回戦は予選リーグと同カードにならないように配慮する。

9月24日（日）：　低学年トーナメント（本郷中学校C・Dコート，豊岡中学校E・Fコート）

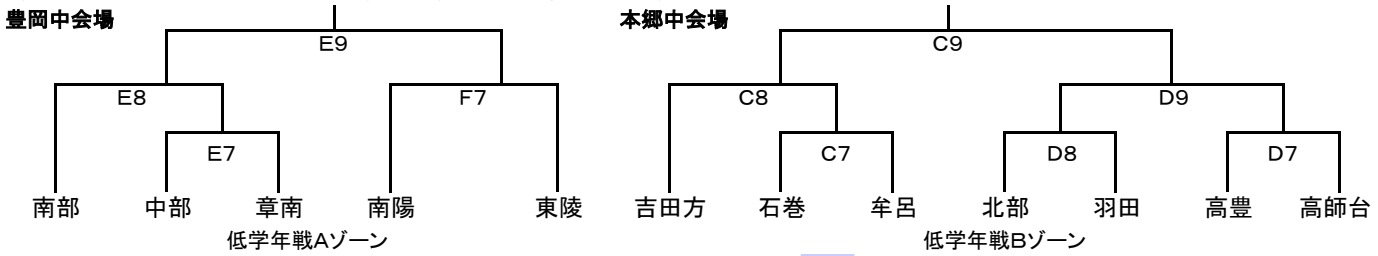

【女子：学校代表の部】

1位　　2位　　3位　　3位

【女子：低学年の部】

1位　　1位　　2位　　2位