平成30年度　第72回豊橋市内総合体育大会バレーボール大会

1　期　　日　　平成30年7月14日(土)15日(日)　開館　8:30　試合開始　9:30

2　会　　場　　男子会場:東陵中学校(Aコート・Bコート)

3　競技日程　　14日:予選リーグ戦　　15日:決勝トーナメント戦

【男子組み合わせ】

◆7月14日(土):予選リーグ

	Aリーグ	Bリーグ
1	高豊	中部
2	南部	羽田
3	高師台	二川
4	南稜	東陵

予選リーグ試合順

Aコート	審判		Bコート	審判
A1 × A2	A3A4	1	B1 × B2	B3B4
A3 × A4	A1A2	2	B3 × B4	B1B2
A1 × A3	A2A4	3	B1 × B3	B2B4
A2 × A4	A1A3	4	B2 × B4	B1B3
A1 × A4	A2A3	5	B1 × B4	B2B3
A2 × A3	A1A4	6	B2 × B3	B1B4

※Aリーグ、Bリーグともに上位3チームが、7月15日(日)の決勝トーナメントに進出。

※リーグ戦の順位決定は①勝率②セット率③得点率の順で決定する。

◆7月15日(日):　決勝トーナメント・準決勝・東三出場決定戦・順位決定戦・決勝戦

※連続試合のため、試合間は15分間あけてから次の試合のプロトコールを行う。

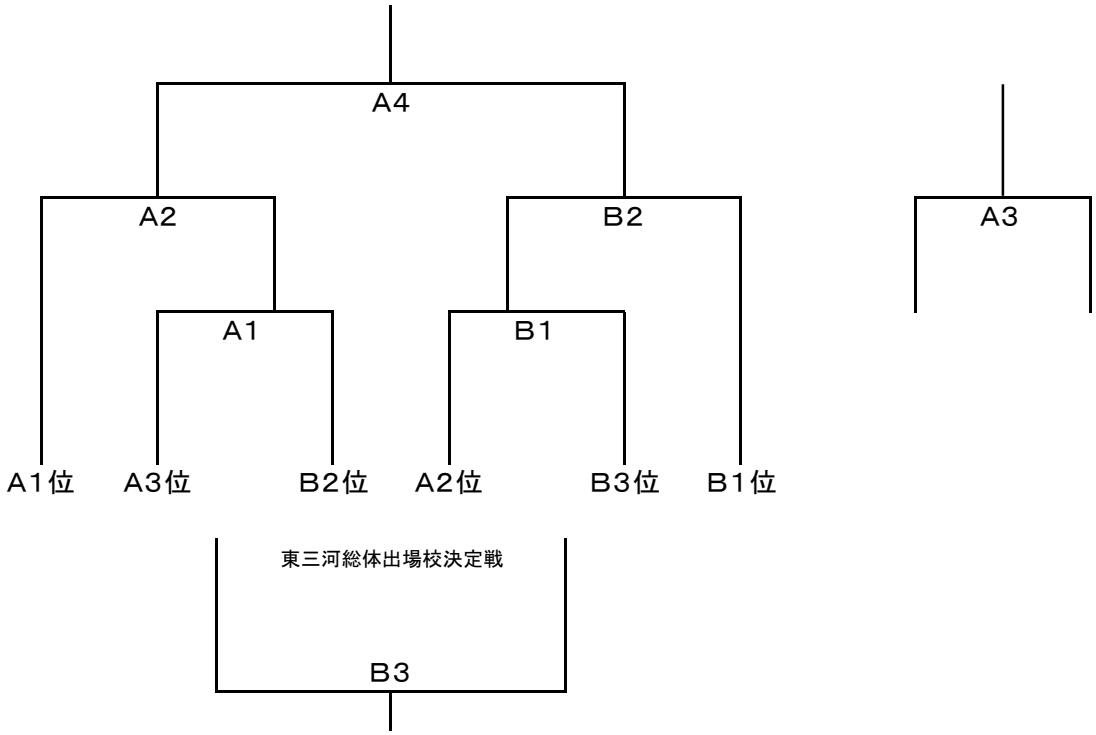

1位　　2位　　3位　　3位

※□の5チームが7／26・27に行われる東三河総合体育大会に進出。

平成30年度　第72回豊橋市内総合体育大会バレーボール大会

1　期　　日　　平成30年7月14日(土)15日(日)21日(土)　開館　8:30　試合開始　9:30
2　会　　場　　女子会場　南稜中学校(14日・15日・21日)　本郷中学校(14日)
3　競技日程　14日:予選リーグ戦　15日:決勝トーナメント戦　21日:準決勝・東三総体出場決定戦・決勝戦

【女子組み合わせ】

◆7月14日(土):　予選リーグ

※連続試合の場合は試合間を15分あけてから次の試合のプロトコールを行う。

	Aリーグ	Cリーグ	Eリーグ	Bリーグ	Dリーグ	Fリーグ
1	東陽	東部	南稜	二川	中部	青陵
2	北部	石巻	羽田	章南	東陵	吉田方
3	高豊	牟呂	南部	本郷	高師台	南陽
4	南稜中会場			本郷中会場		豊岡

	Cコート	審判	Dコート	審判	Eコート	審判	Fコート	審判
1	A1 × A2	A3C3	C1 × C2	E1E2	B1 × B2	F1F2	D1 × D2	F3F4
2			E1 × E2	A1C1	F1 × F2	B1B2	F3 × F4	D1D2
3	A1 × A3	A2C2	C1 × C3	E1E3	B1 × B3	F1F3	D1 × D3	F2F4
4			E1 × E3	A3C3	F1 × F3	B1B3	F2 × F4	D1D3
5	A2 × A3	A1C1	C2 × C3	E2E3	B2 × B3	F1F4	D2 × D3	F2F3
6			E2 × E3	A2C2	F1 × F4	B2B3	F2 × F3	D2D3

※各リーグともに上位2チームが、7月15日(日)の決勝トーナメントに進出。
※リーグ戦の順位決定は①勝率②セット率③得点率の順で決定する。

◆7月15日(日):　決勝トーナメント　1・2回戦　　7月21日(日):　準決勝・東三総体出場決定戦・決勝戦

東三総体出場決定戦

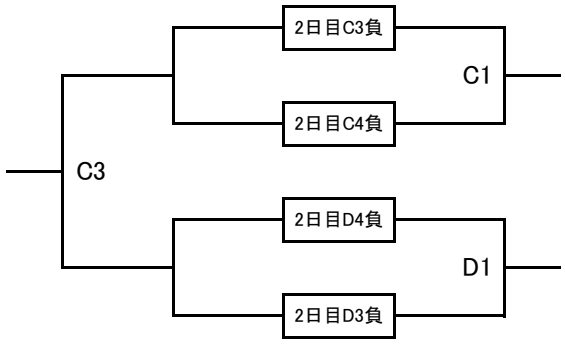

東三河総体出場順位決定戦

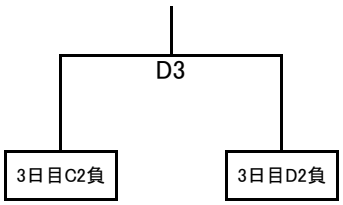

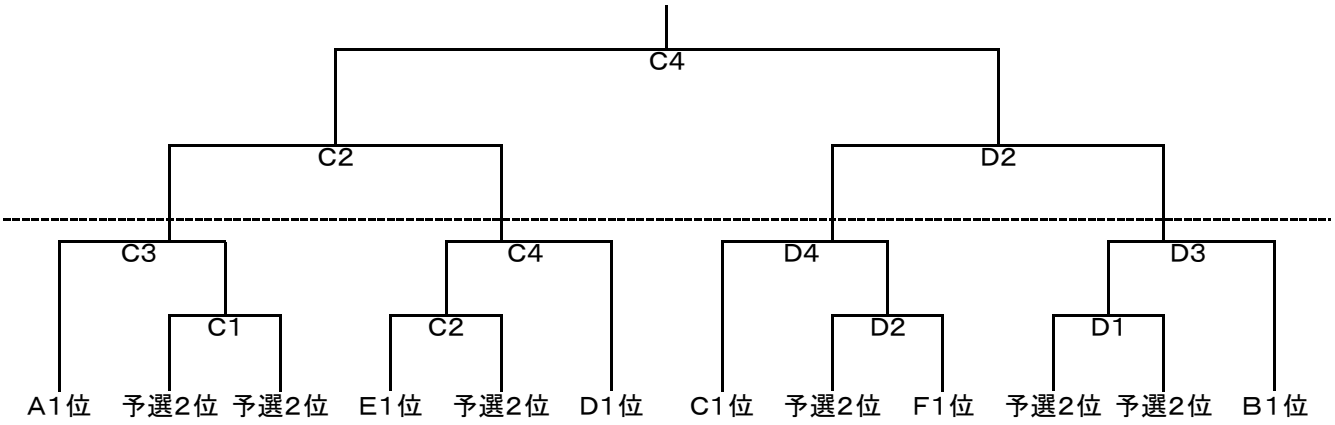

※決勝トーナメントは予選リーグ2位の6チームを抽選で決定。

1位　　2位　　3位　　3位

※□の7チームが7／26・27に行われる東三河総合体育大会に進出。